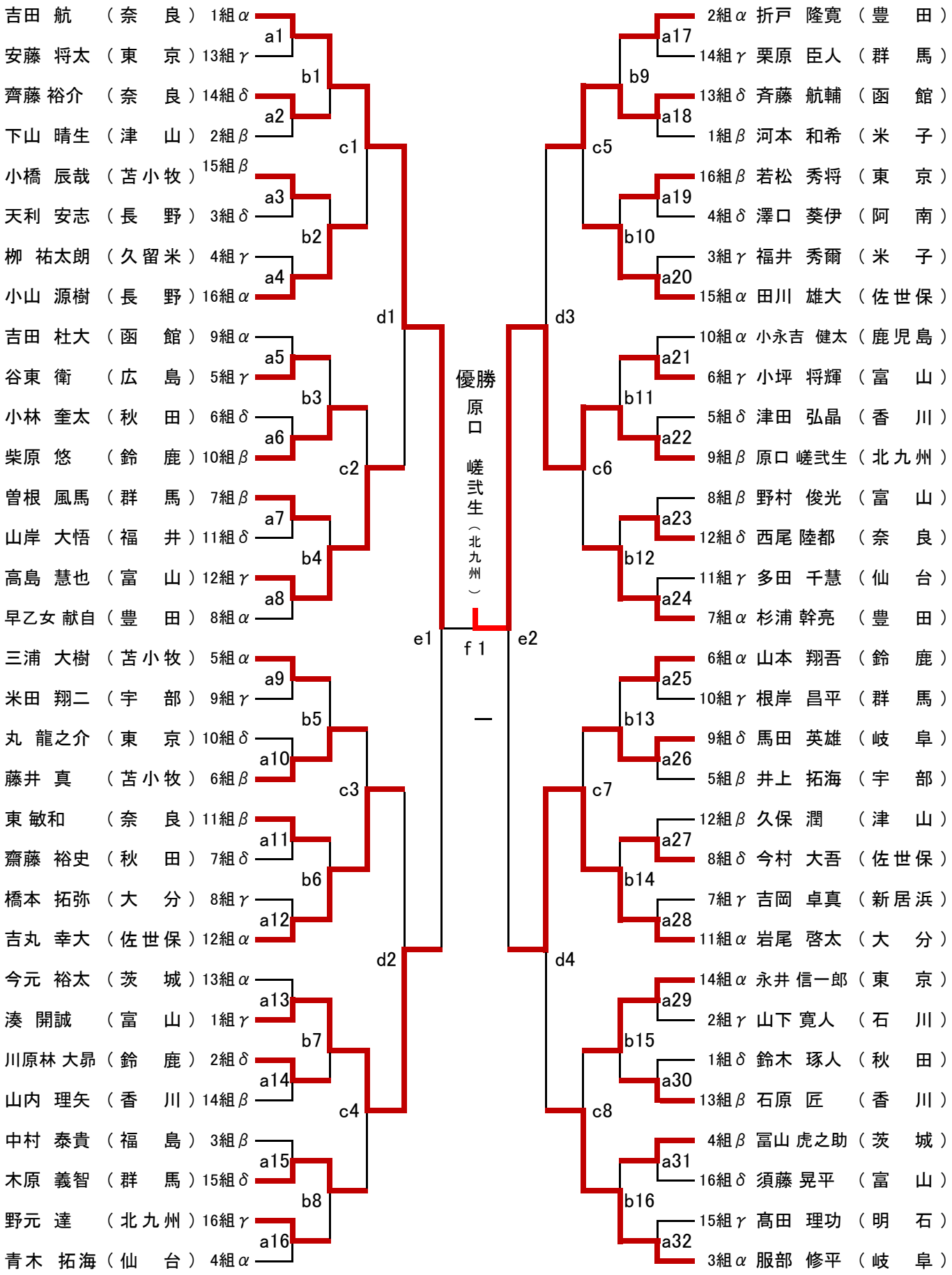個人戦決勝トーナメント表